VERTICAL

Échelle d'accès vertical à usage professionnel, fabriquée en aluminium extrudé, avec échelons de 3cm sertis dans les montants, espacés de 28cm, formant une structure très robuste. Idéale pour l'accès aux étages supérieurs ou à tout point en hauteur, dans les bâtiments. L'utilisation d'équipements d'accès ne remplace pas une formation adéquate, un entraînement et l'utilisation d'équipements de sécurité pour la réalisation des travaux.

CARACTÉRISTIQUES TECHNIQUES

- Nombre d'échelons : 7 à 17 ;
- Distance entre échelons : 28cm ;
- Profondeur des échelons : 3cm ;
- Profil : 65x25mm ;
- Largeur extérieure : 45cm ;
- Nombre de fixations : 4 à 6 ;
- Embouts ;
- Manuel d'utilisation et d'entretien ;
- Certificat de conformité aux normes ;
- Étiquette d'identification.



Vertical 10 échelons

Fonctionnement de la fixation

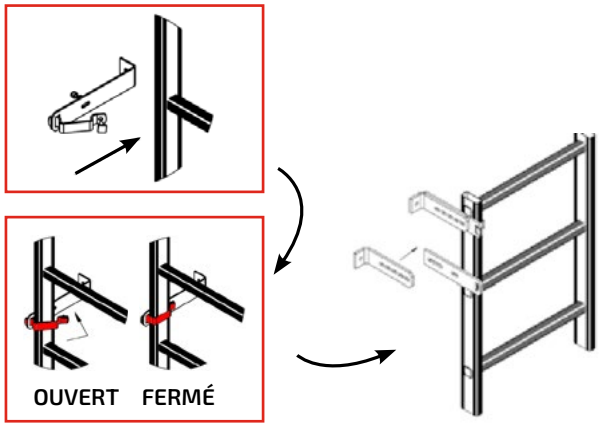

Décret-loi 50/2005 Portugal | Certifié DIN 18799-1 Norme | 5 ans GARANTIE | usage professionnel | 150 KG

Nombre de marches	7	10	13	17
Hauteur totale *(m)*	2.06	2.90	3.74	4.86
Profil *(mm)*	65 x 25	65 x 25	65 x 25	65 x 25
Largeur extérieure *(m)*	0.45	0.45	0.45	0.45
Poids *(kg)*	5.00	6.00	8.00	10.00
Référence	**10100.1**	**10103.1**	**10106.1***	**10108.1***

*Pour être conforme à la DIN18799-1, elle doit être équipée d'arceaux à partir de 3.00m.

Pour calculer la hauteur de travail, comptez 2m pour l'utilisateur bras tendus.