MAXITOWER L - 1.35m de largeur

Échafaudage en aluminium utilisable jusqu'à 8.00m de hauteur, équipé d'échelons de Ø50mm espacés de 300mm et soudés aux montants. Les barres diagonales et horizontales fixes assurent une structure robuste et sécurisée. Idéal pour les petites réparations, la pose de faux plafonds, les travaux de plomberie et les chantiers de construction.

CARACTÉRISTIQUES TECHNIQUES

- Disponible en deux longueurs : 2.00 m et 2.50 m ;
- Distance entre échelons : 30cm ;
- Échelons : Ø50mm ;
- Roues ;
- Hauteur maximale de travail : 8.00m ;
- Manuel d'utilisation et d'entretien ;
- Certificat de conformité à la norme EN1004 ;
- Étiquette d'identification ;

MODULES

L'échafaudage MAXITOWER L peut être vendu de 2 manières :

- Par packs complets
- Par modules individuels :

- Module A - Réf 800006 / 800006.1
- Module B - Réf 800007 / 800007.1
- Module C - Réf 800008 / 800008.1
- Module D - Réf 800009 / 800009.1
- Module E - Réf 800010 / 800010.1







Maxitower L - Pack D (Modules A + B + C + D)

Décret-loi 50/2005 Portugal | Certifié EN 1004 Norme | 5 ans GARANTIE | usage professionnel

Hauteur plateforme *(m)*	1.00	1.90	3.00	4.30	6.00
Hauteur totale *(m)*	2.00	2.90	4.00	5.30	7.00
Hauteur de travail *(m)*	3.00	3.90	5.00	6.30	8.00
Longueur x largeur *(m)*	2.00 x 1.35 2.50 x 1.35	2.00 x 1.35 2.50 x 1.35	2.00 x 1.35 2.50 x 1.35	2.00 x 1.35 2.50 x 1.35	2.00 x 1.35 2.50 x 1.35
Poids *(kg)*	86.00 95.00	125.00 138.00	133.00 146.00	187.00 209.00	238.00 268.00
Modules	**A**	**A+B**	**A+B+C**	**A+B+C+D**	**A+B+C+D+E**

ROUE

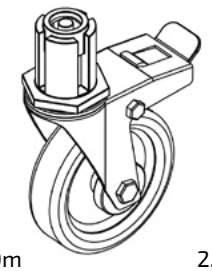

2.00m — Réf 100877001
2.50m — Réf 100877001

PLANCHER

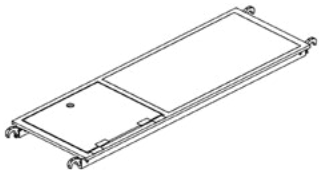

2.00m — Réf 10587.1
2.50m — Réf 10591.1

DIAGONALE



2.00m — Réf 10578.1
2.50m — Réf 10578.2

HORIZONTALE

2.00m — Réf 10577.1
2.50m — Réf 10577.2

CADRE 6 ÉCHELONS



2.00m — Réf 10575.1
2.50m — Réf 10575.1

CADRE 4 ÉCHELONS

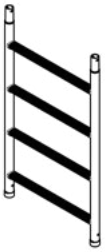

2.00m — Réf 10573.1
2.50m — Réf 10573.1

TERMINAL



2.00m — Réf 10572.1
2.50m — Réf 10572.1

MAIN COURANTE

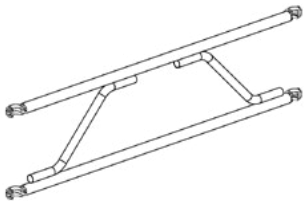

2.00m — Réf 10579.1
2.50m — Réf 10579.2

PLINTHE

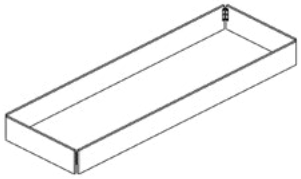

2.00m — Réf 10598.1
2.50m — Réf 10598.2

PIEDS FILETÉS

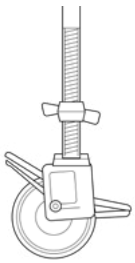

2.00m — Réf 10600.1
2.50m — Réf 10600.1



(A)

- 4 roues ;
- 4 pieds filetés ;
- 1 plancher ;
- 1 diagonale ;
- 4 horizontales ;
- 2 cadres de 6 éch.

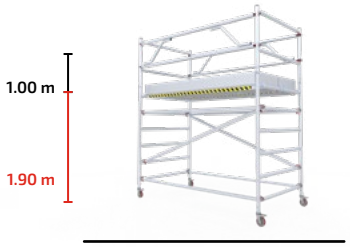

(A + B)

- 4 roues ;
- 4 pieds filetés ;
- 1 plancher ;
- 2 diagonales ;
- 4 horizontales ;
- 2 cadres de 6 éch. ;
- 2 éléments terminaux ;
- 2 mains courantes ;
- 1 plinthe

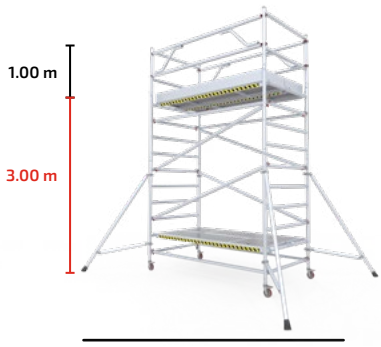

(A + B + C)

- 4 roues ;
- 4 pieds filetés ;
- 2 planchers ;
- 4 diagonales ;
- 4 horizontales ;
- 2 cadres de 6 éch. ;
- 2 cadres de 4 éch. ;
- 2 éléments terminaux ;
- 2 mains courantes ;
- 1 plinthe ;
- 4 stabilisateurs

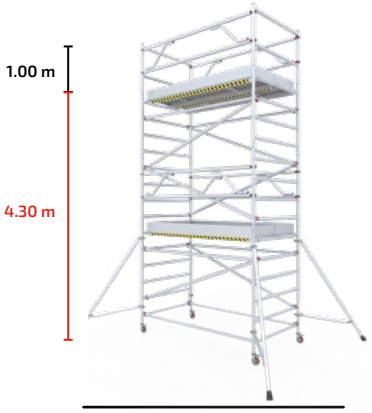

(A + B + C + D)

- 4 roues ;
- 4 pieds filetés ;
- 2 planchers ;
- 6 diagonales ;
- 6 horizontales ;
- 2 cadres de 6 éch. ;
- 4 cadres de 4 éch. ;
- 2 éléments terminaux ;
- 4 mains courantes ;
- 2 plinthes ;
- 4 stabilisateurs

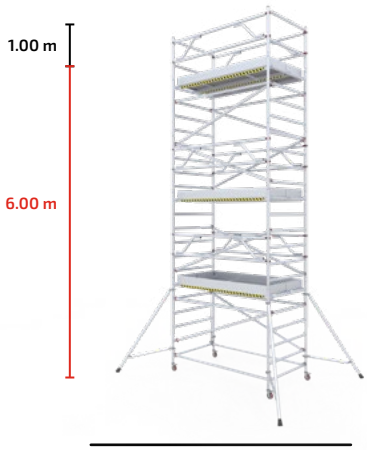

(A + B + C + D + E)

- 4 roues ;
- 4 pieds filetés ;
- 3 planchers ;
- 8 diagonales ;
- 6 horizontales ;
- 4 cadres de 6 éch. ;
- 4 cadres de 4 éch. ;
- 2 éléments terminaux ;
- 6 mains courantes ;
- 3 plinthes ;
- 4 stabilisateurs