FIXAÇÃO **REBATÍVEL**

Le garde-corps modulaire avec **fixation non permanente (rabattable) (R)** peut être installé **avec** ou **sans plinthe**, au choix du client . Platine, lisses et mains courantes incluses. Idéal pour les toitures inclinées. C'est le modèle parfait pour les toitures équipées de systèmes photovoltaïques, car il peut être rabattu, ce qui évite les ombres sur les panneaux solaires.

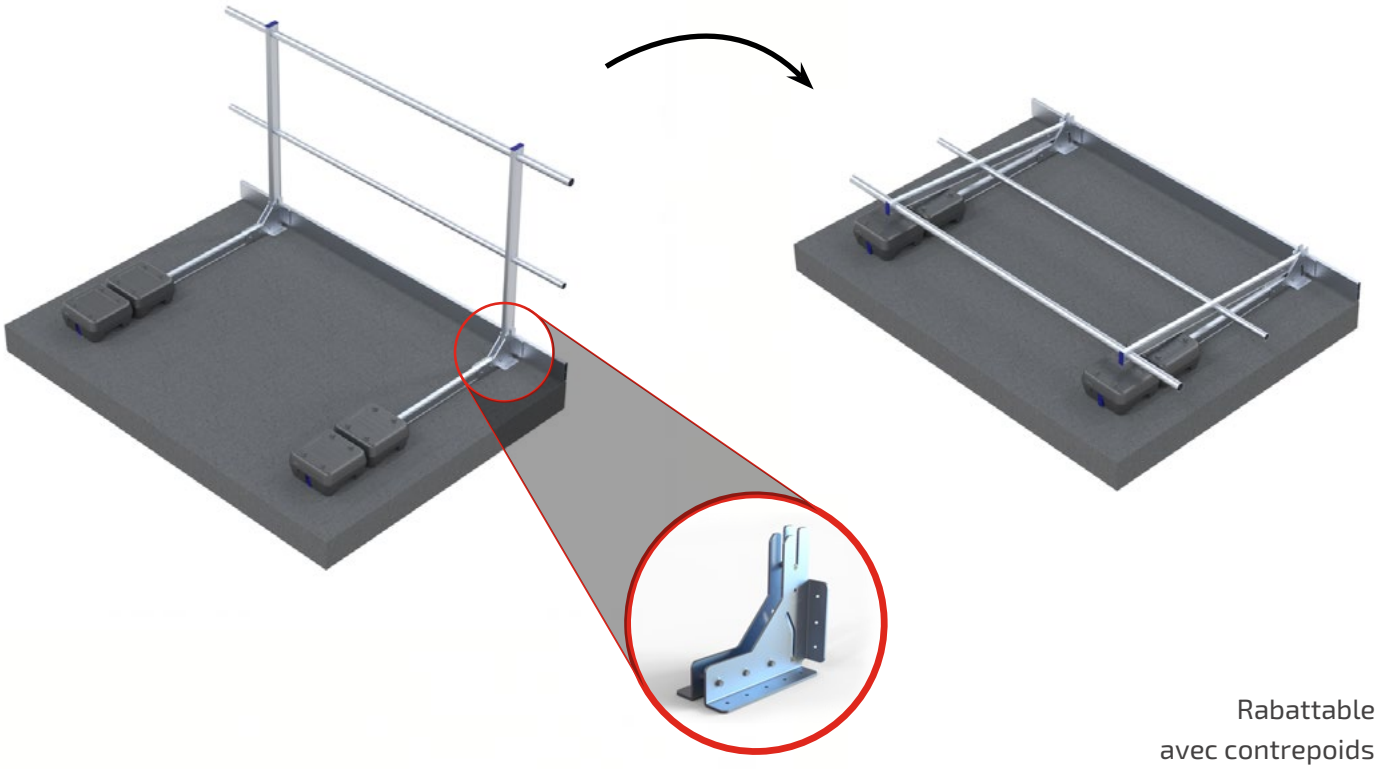

Rabattable
avec contrepoids

RÉF 100308

