ESCADA ACESSO COM PLATAFORMA 45º

Échelle d'accès inclinée à 45º, à usage professionnel, en aluminium extrudé nervuré. Avec des marches de 24cm de profondeur espacées de 20cm, l'échelle est de montage facile. La largeur peut être de 60, 80 ou 100cm, avec une montée large et confortable. Idéale pour accéder à différents points en hauteur.

CARACTÉRISTIQUES TECHNIQUES

- Nombre de marches : 4 à 18 ;
- Distance entre marches : 20cm ;
- Profondeur des marches : 24cm ;
- Hauteur de la main courante : 1.10m ;
- Largeur : 60, 80 ou 100cm ;
- Hauteur totale : 1.90 à 4.70m ;
- Plateforme : 60x60/80/100cm ;
- Main courante diamètre extérieur : 40mm ;
- Support de crochet mural (obligatoires, mais à commander séparément) ;
- Manuel d'utilisation et d'entretien ;
- Étiquette d'identification.



Escada de Acesso com Plataforma 45º 10 marches



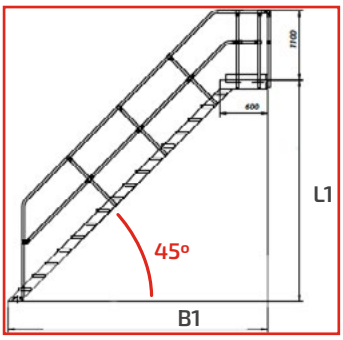

Décret-loi 50/2005 Portugal · Certifié EN 14122 Norme · 5 ans Garantie · usage professionnel · 200 KG

Nº marches	4	5	6	7	8	9	10	11	12	13	14	15	16	17	18
L1 *(m)*	0.80	1.00	1.20	1.40	1.60	1.80	2.00	2.20	2.40	2.60	2.80	3.00	3.20	3.40	3.60
B1 *(m)*	1.37	1.57	1.77	1.97	2.17	2.37	2.57	2.77	2.97	3.17	3.37	3.57	3.77	3.97	4.17
Référence															
60-24cm	200424	200425	200426	200427	200428	200429	200430	200431	200432	200433	200434	200435	200436	200437	200438
80-24cm	200444	200445	200446	200447	200448	200449	200450	200451	200452	200453	200454	200455	200456	200457	200458
100-24cm	200464	200465	200466	200467	200468	200469	200470	200471	200472	200473	200474	200475	200476	200477	200478
2e main cour.	200504	200505	200506	200507	200508	200509	200510	200511	200512	200513	200514	200515	200516	200517	200518